ITS-MS 2015

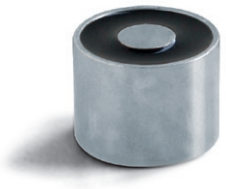

Beschreibung

- ✔ Geschlossene Bauform mit unterseitigem Bohrgewinde
- ✔ vollständig vergossen
- ✔ Angaben für 100% Einschaltdauer
- ✔ Grenztemperatur: 130°C

Bauform

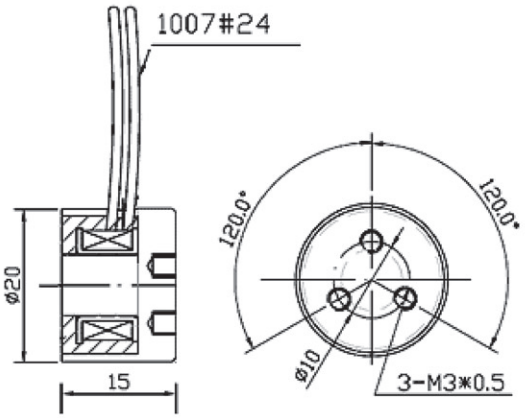

Spulendaten

Relative ED (Prozent)	100	50	25	10
Max. ED (Sekunden)	∞	-	-	-
Max. Leistung (Watt) bei 20°C Spulentemperatur	2,5	-	-	-

Magnetausführungen

Spannung:

- ✔ 12VDC (Litzenfarbe: Blau)
- ✔ 24VDC (Litzenfarbe: Braun)